Бытовая швейная машина

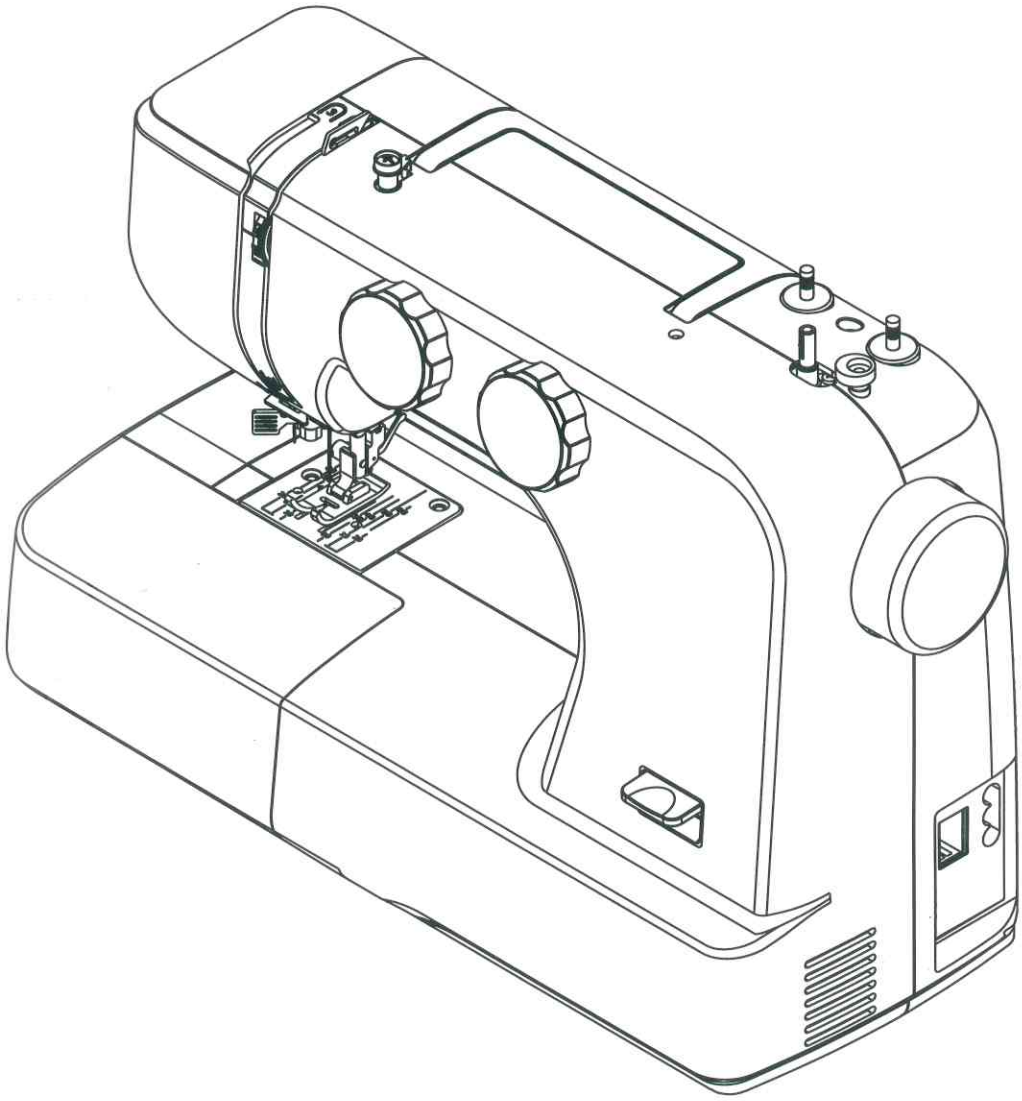

ИНСТРУКЦИЯ ПО ЭКСПЛУАТАЦИИ

ВАЖНЫЕ ИНСТРУКЦИИ ПО БЕЗОПАСНОСТИ

Машина не игрушка. Не позволяйте детям играть с ней. Машина не предназначена для использования детьми и психически нездоровыми людьми без надлежащего присмотра. Машина сконструирована.
и разработана только для бытового использования. Перед началом работы прочитайте инструкции по пользованию швейной машиной.

ОПАСНО — Во избежание риска удара электрическим током:

1. Никогда не оставляйте включенную в сеть машину без присмотра. Всегда отключайте прибор от сети сразу же после работы и перед началом чистки.
2. Всегда отключайте от сети при замене лампочки. Вставляйте лампочку такого же типа

ВНИМАНИЕ — Во избежание ожогов, пожара, удара электрическим током или нанесения повреждений пользователям:

1. Не позволяйте играть с машиной. Будьте внимательны при работе, если в помещении находятся дети.
2. Используйте прибор только по его прямому назначению, описанному в этой инструкции. Используйте приспособления, только рекомендуемые производителем и описанные в инструкции.
3. Не используйте машину, если у нее поврежденный шнур или вилка, в случае, если она падала, была повреждена, попала в воду или работает неправильно. Отнесите машину к ближайшему авторизованному дилеру для ремонта или наладки.
4. Машина должна работать только с открытыми вентиляционными отверстиями. Периодически чистите вентиляционные области машины и ножную педаль от пыли, грязи и остатков материи.
5. Ничего не кидайте и не вставляйте в вентиляционные отверстия.
6. Работайте на машине только в помещении.
7. Не работайте в помещении, где распылялись аэрозоли или использовался кислород.
8. Чтобы отключить питание, поставьте все выключатели в положение ВЫКЛ.(«0»). Затем вытащите вилку из розетки.
9. Не тяните вилку из розетки за шнур, берите вилку за корпус.
10. Будьте осторожны при работе с движущимися частями машины. Особое внимание уделяйте рабочей области вокруг иглы.
11. Используйте только оригинальную игольную пластину. Из-за неправильной пластины может сломаться игла.
12. Не используйте гнутые иглы.
13. Не тяните и не толкайте ткань при шитье, может сломаться игла.
14. Всегда ставьте выключатель на «0» при регулировке или замене деталей в области работы иглы: заправке нити в иглу, смене иглы, заправке нижней нити, смене прижимной лапки и т.д.
15. Всегда отключайте машину от электрической розетки при проведении профилактических работ, снятии панелей и других процедур, описанных в этой инструкции.

СОХРАНЯЙТЕ ЭТИ ИНСТРУКЦИИ



Помните, что после окончания срока службы данное изделие подлежит утилизации полном соответствии с требованиями законодательства страны для электрических электронных изделий. Запрещается выбрасывать бытовые электрические приборы вместе с обычным бытовым мусором. При возникновении вопросов обращайтесь организации-продавцу.

СОДЕРЖАНИЕ

ПОДГОТОВКА К ШИТЬЮ

Детали машины....5
Стандартные аксессуары....6
Подготовка к работе....6
Подключение машины к сети....6
Педаль управления....6
Кнопка включения/выключения машины....6
Рукавная платформа....7
Рычаг подъёма/опускания лапки....7
Клавиша реверс....7
Отключение и подключение нижнего транспортёра подачи ткани....7
Разметка на игольной пластине....8
Катушечные стержни....8
Намотка нити на шпульку....8
Заправка нижней нити....9
Установка шпульки в шпульный колпачок....9
Замена прижимной лапки....9
Установка направляющей для квилтинга....9
Заправка верхней нити....10
Шитьё двойной иглой....10
Встроенный нитевдеватель....11
Подъём шпульной нити....12
Регулировка натяжения верхней нити....12
Соотношение ткани, нити и иглы....13
Замена иглы....13
Регулятор выбора строчек....14
Выбор эластичных строчек....14
Регулятор длины стежка....14
Полезные советы по шитью....15

ОСНОВНЫЕ ШВЕЙНЫЕ ТЕХНИКИ

Прямая строчка....
Строчка зигзаг....
Обработка края зигзагом....
Оверлочная строчка....
Пунктирный зигзаг....
Тройная прямая строчка....
Пришивание пуговиц....
Выполнение петли....
Зажгутованная петля....
Вшивание молнии....
Потайной шов....
Шов—ракушка....
Эластичные строчки....
Декоративные атласные строчки....
Выполнение сборок, строчка «соты»....
Стачной шов....
Свободно-ходовая стёжка....

УХОД ЗА МАШИНОЙ

Разборка и сборка челночного устройства..
Чистка реек нижнего транспортёра....
Смазка машины....
Смазка шатуна....
Неисправности и способы их устранения..

Детали машины

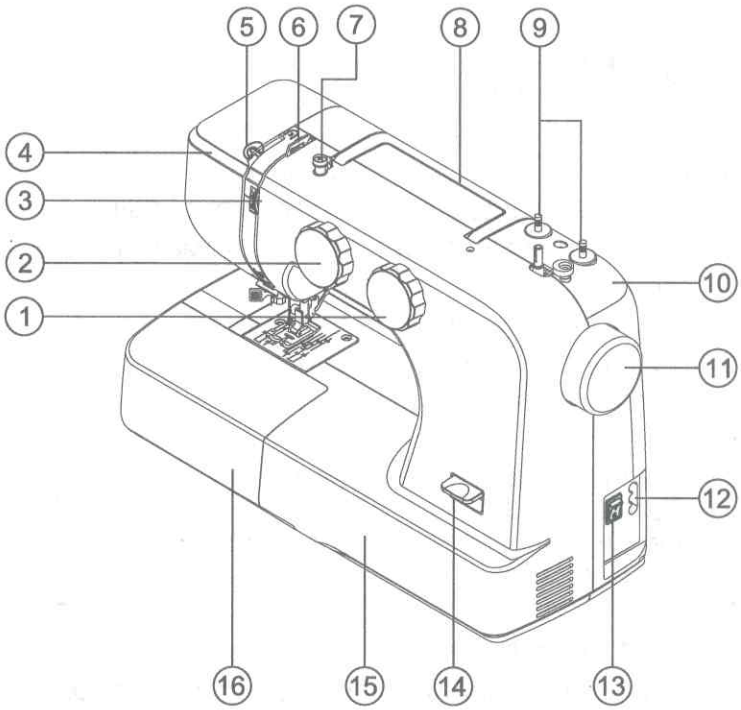

1. Регулятор длины стежка
2. Регулятор выбора строчек
3. Регулятор натяжения верхней нити
4. Лицевая панель
5. Нитеводитель
6. Нитенаправитель верхней нити
7. Нитенаправитель для шпульной нити
8. Ручка для переноса машины
9. Вертикальные стержни для катушек
10. Верхняя крышка
11. Маховое колесо
12. Разъём для подключения педали
13. Кнопка включения/выключения машины
14. Клавиша реверс
15. Передняя панель
16. Отсек для хранения аксессуаров

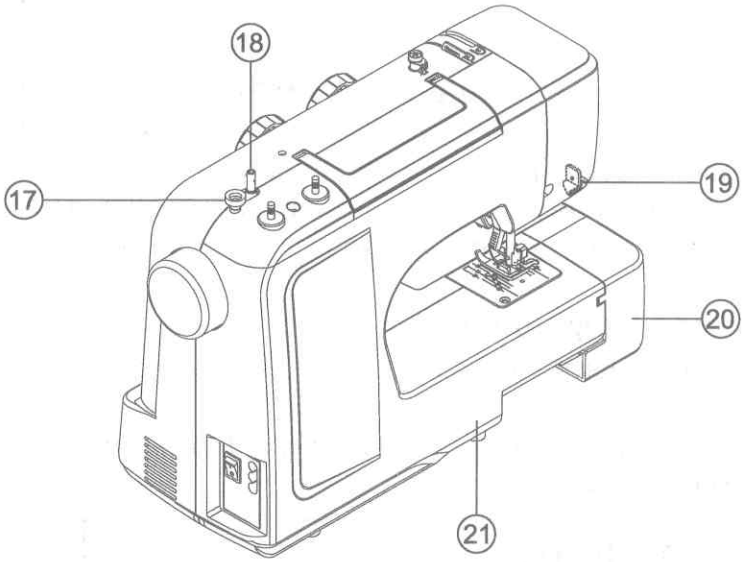

17. Ограничитель намотки шпульки
18. Шпиндель для намотки шпульки
19. Встроенный нож
20. Съёмная швейная платформа с отсеком для хранения аксессуаров
21. Задняя панель

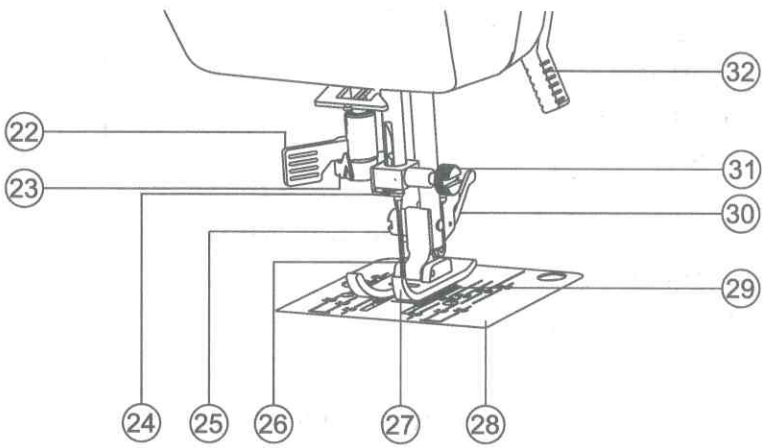

22. Встроенный нитевдеватель
23. Крючок нитевдевателя
24. Нитенаправитель на игловодителе
25. Крепёжный винт держателя прижимной лапки
26. Игла
27. Прижимная лапка
28. Игольная пластина
29. Рейки нижнего транспортёра
30. Рычаг отсоединения лапки
31. Винт для крепления иглы
32. Рычаг подъёма прижимной лапки

Стандартные аксессуары (в комплекте)

1. Шпульки — 3 шт.
2. Набор игл — 3 шт.
3. Двойная игла
4. Отвёртка—ключ
5. Направляющая для квилтинга
6. Вспарыватель/Щёточка для чистки пыли
7. Лапка для выполнения полуавтоматической петли
8. Направитель для потайного шва
9. Лапка для вшивания молнии
10. Лапка для пришивания пуговиц

Прижимная лапка, которая установлена в машине, называется лапка для зигзага и будет использоваться для большинства швейных работ.

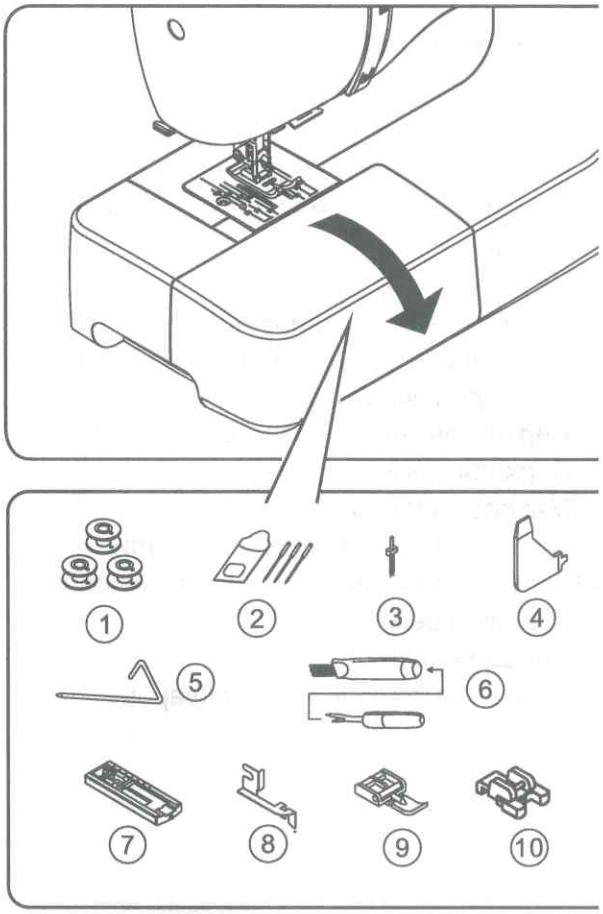

Подготовка к работе

Перед первым использованием машины обязательно сотрите излишки масла с игольной пластины.

Подключение машины к сети

Убедитесь, что швейная машина выключена (выключатель питания установлен на «О»), а затем вставьте электрический шнур в разъём машины, а вилку - в электрическую розетку.

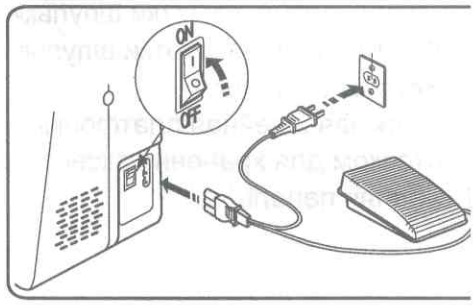

Педаль управления

Скорость шитья на машине может изменяться с помощью педали.
Чем сильнее нажимаете на педаль, тем выше скорость шитья.

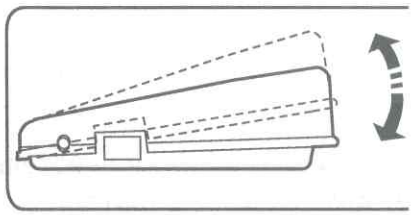

ПРИМЕЧАНИЕ:
Машина не будет работать, если педаль не будет подключена.

⚠ ВНИМАНИЕ:
Выключайте машину из сети, если она не используется.

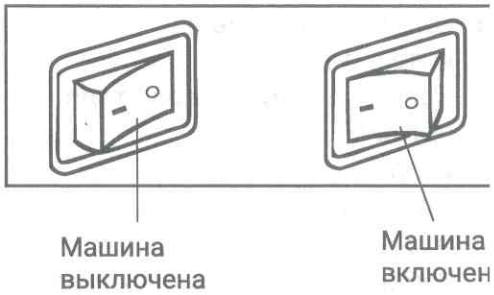

Кнопка включения/выключения машины

Включение – (ON).
Отключение – (OFF)

Машина не будет работать, пока не будет включено питание.
При включении машины загорится освещение.
При техническом уходе, замене игл и т.д., машина должна быть отключена.

Рукавная платформа

Съёмная швейная платформа обеспечивает дополнительную поверхность для шитья. Для доступа к рукавной платформе потяните швейную платформу влево и снимите ее с машины. Для ее установки на место нужно подвинуть вправо до щелчка.

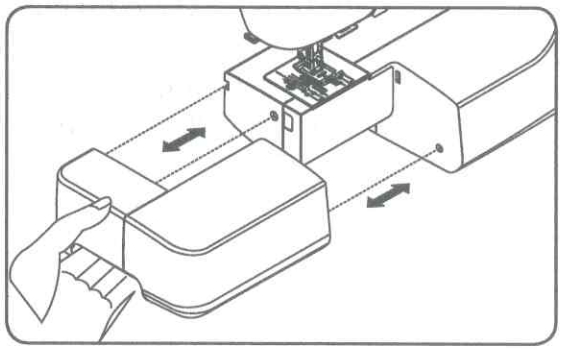

Рукавная платформа позволяет обрабатывать узкие детали одежды: манжеты, рукава, низ брюк, детскую одежда и др.
Дополнительные аксессуары к вашей машине можно хранить в специальном отсеке

Рычаг подъёма/опускания лапки

Существует три позиции подъёма прижимной лапки.

1. Лапка в опущенном состоянии
2. Стандартный подъём лапки
3. Максимальный подъём лапки

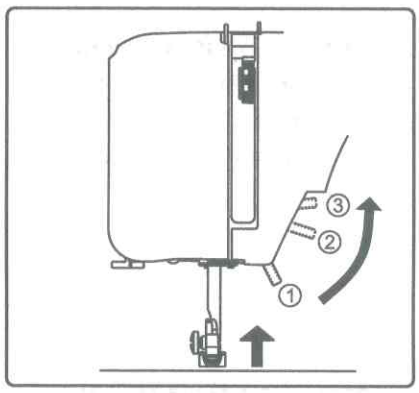

Рычаг подъёма прижимной лапки поднимает и опускает лапку. Можно поднять прижимную лапку на 0,6 см выше её обычного положения для лёгкой замены лапки и для работы с многослойными изделиями.

Клавиша реверс

Нажмите на клавишу реверс для шитья в обратном направлении. Машина будет шить в обратном направлении, пока Вы удерживаете клавишу реверс.

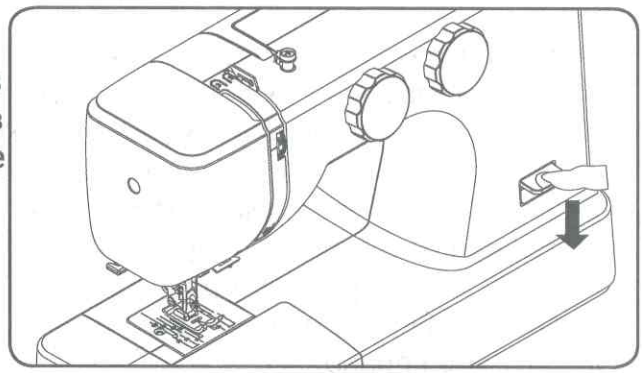

Отключение и подключение нижнего транспортёра подачи ткани

1) Чтобы отключить нижний транспортёр, нажмите вниз рычаг и переместите его в направлении стрелки, как показано на рисунке.
2) Чтобы поднять нижний транспортёр, нажмите вниз рычаг и переместите его в обратном направлении стрелки, как показано на рисунке.

* При обычном шитье, нижний транспортёр должен быть поднят.

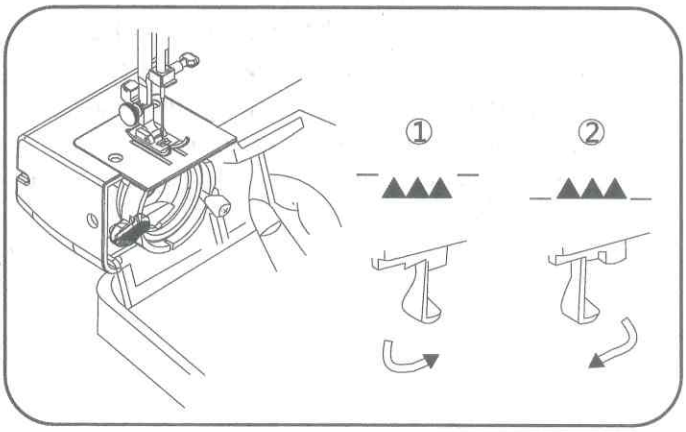

Разметка на игольной пластине

На игольной пластине нанесены метки в дюймах или в миллиметрах, это расстояние от от центрального положения иглы до края ткани.
С помощью этих меток вам будет легко прошить строчку на определённом расстоянии относительно края ткани.

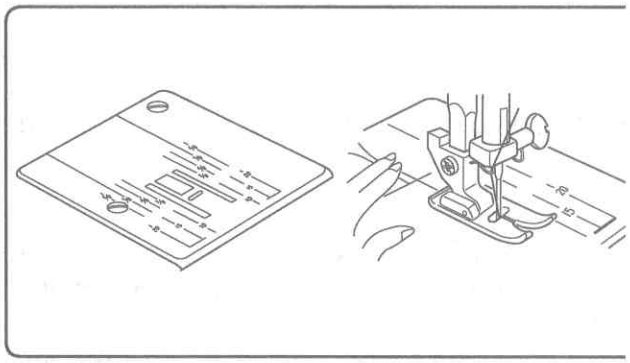

Катушечные стержни

В этой машине есть два вертикальных стержня для установки катушек с нитками. Для установки катушки вытяните стержень вверх.

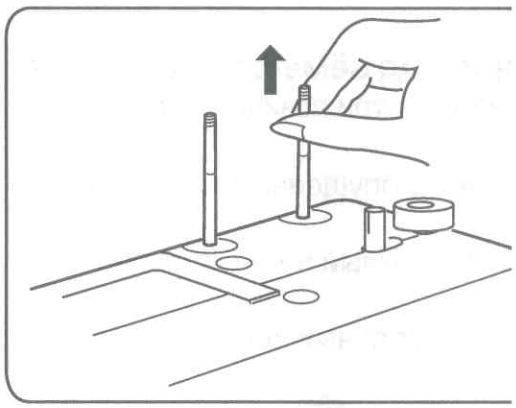

Намотка нити на шпульку

1. Установите катушку с ниткой на вертикальный стержень. Проведите нить между тарелками нитенаправителя для намотки шпульки, как показано на рисунке.
2. Возьмите шпульку в руку и пропустите нить через отверстие в шпульке с внутренней на внешнюю сторону. Наденьте шпульку на шпиндель моталки и подвиньте его вправо.
3. Удерживая свободный конец нити в руке, нажмите на педаль. Когда шпулька будет полностью намотана, произойдёт автоматическое отключение. Верните шпиндель в нормальное положение, подвиньте его влево. Отрежьте нить и снимите шпульку со шпинделя.

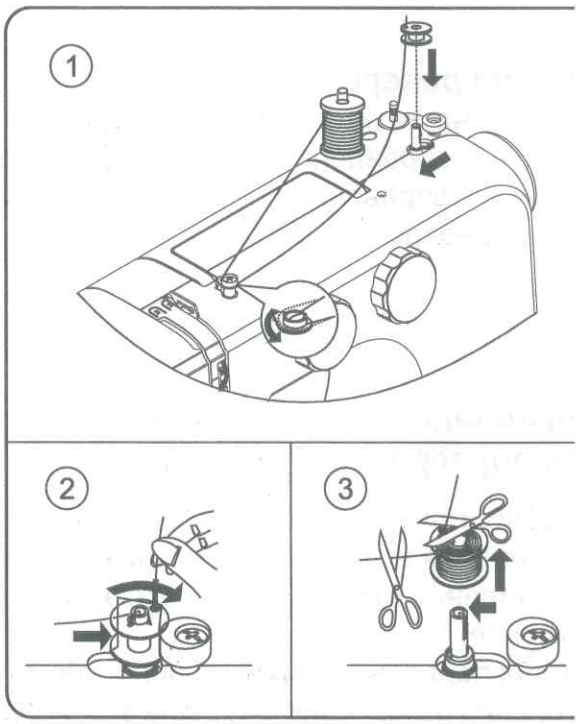

Заправка нижней нити

1. Снимите съёмный столик, поднимите иглу в крайнее верхнее положение, повернув маховое колесо на себя и откройте крышку челночного отсека.
2. Вытащите шпульный колпачок, потянув за язычок.
3. При установке шпульного колпачка в челнок обратите внимание на то, чтобы рожок встал в углубление на кольце челночного устройства.

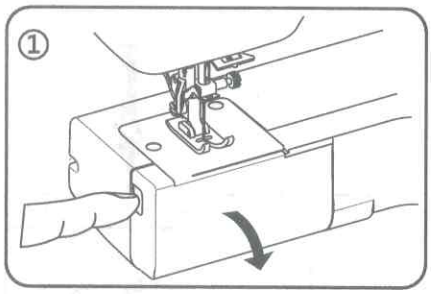

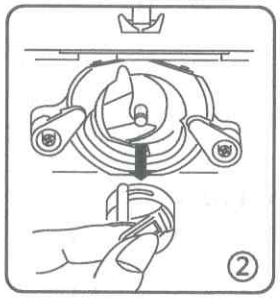

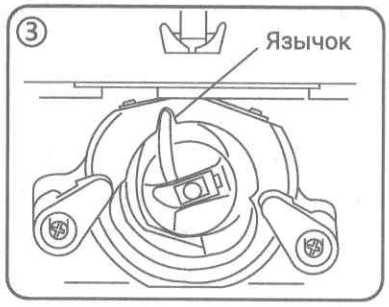

Установка шпульки в шпульный колпачок

1. Возьмите шпульку в правую руку и вставьте её в шпульный колпачок таким образом, чтобы при вытягивании нити шпулька вращалась по часовой стрелке *(смотрите на рис. 1)*
2. Проведите нить со шпульки в щель шпульного колпачка.
3. Протяните нить через пружинку натяжения. Нить должна выйти через глазок *(смотрите рис. 3)*. Вытяните конец нити около 10 см.



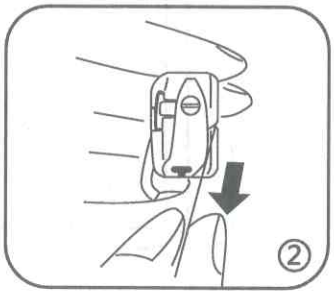

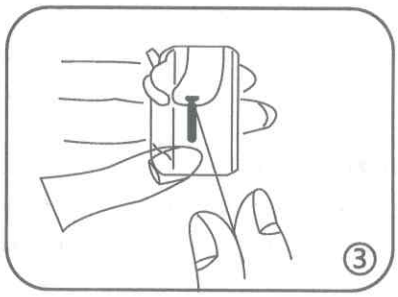

Замена прижимной лапки

1. Поверните маховое колесо на себя, чтобы поднять иглу в крайнее верхнее положение. Поднимите прижимную лапку.
2. Нажмите на рычаг позади держателя лапки. Лапка отсоединится.
3. Расположите выбранную прижимную лапку так, чтобы стержень на лапке находился прямо под выемкой держателя. Опустите держатель лапки и пристегните лапку.

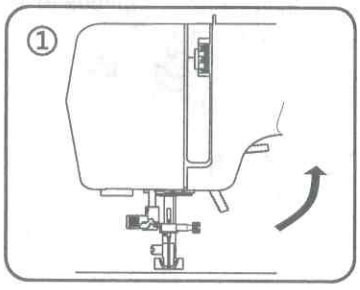

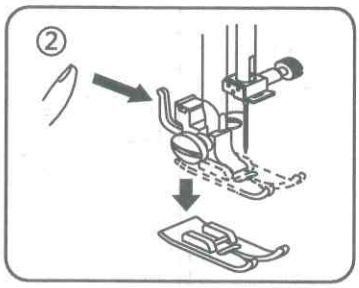

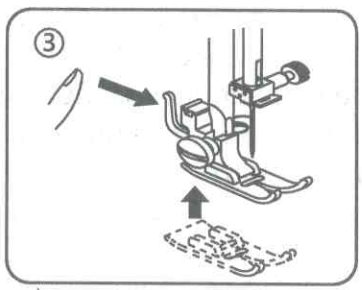

Установка направляющей для квилтинга

Вставьте направитель ткани в зажим, расположенный с задней стороны лапкодержателя.

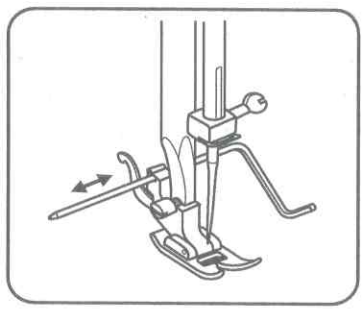

Заправка верхней нити

Поверните маховое колесо на себя, чтобы поднять иглу в крайнее верхнее положение.
Поднимите прижимную лапку.
Поместите катушку ниток на катушечный стержень, как показано на рисунке (нить разматывается сзади катушки).

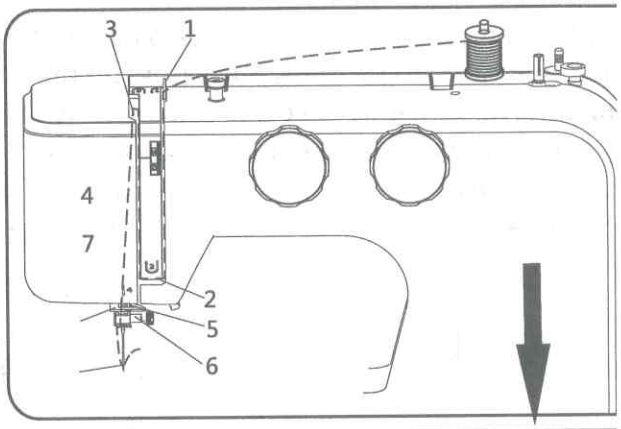

1. Пропустите нить через нитенаправитель, придерживая нить рукой.
2. Проведите нить справа налево под пластиной нитепритягивателя и поднимайте нить наверх.
3. Вытягивая нитку с правой стороны на левую, проведите её над рычагом нитепритягивателя, чтобы завести в ушко этого рычага.
4. Заведите нить за крючок.
5. Над иглой есть два нитенаправляющих крючка.
6. Заведите нить за один из крючков.
7. Вденьте нить в иглу и вытяните нить с противоположной стороны иглы.

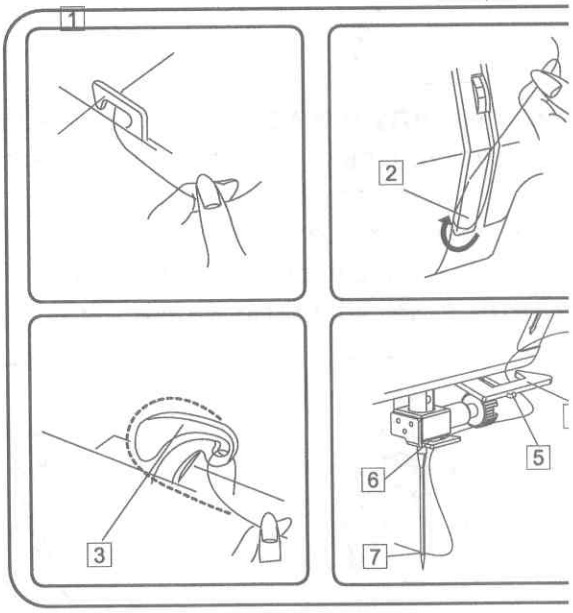

ПРИМЕЧАНИЕ:
Отрежьте конец нити острыми ножницами для более легкого продевания нитки в иглу.

Шитьё двойной иглой

Установите двойную иглу. Нити двух катушек заправляются параллельно друг другу. Следуйте по схеме заправки на корпусе машины. Только у самой иглы нить левой катушки заведите за левый крючок, а нить правой катушки за правый крючок иглы. Далее вденьте нити в левую и правую иглы.

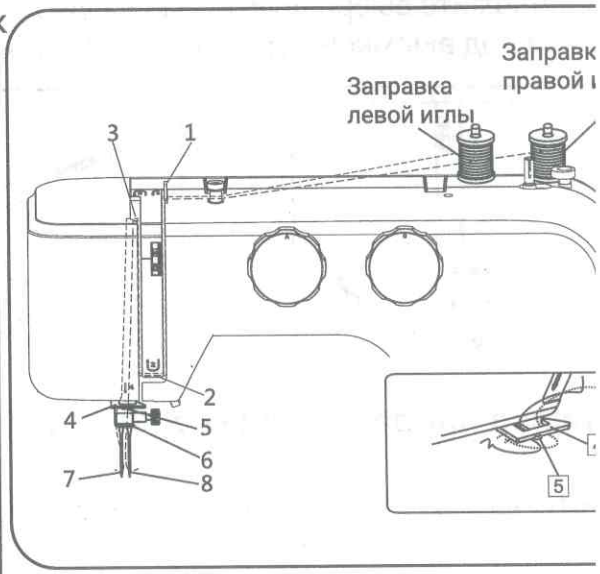

ПРИМЕЧАНИЕ:
Обязательно заправьте сначала левую иглу, а затем заправьте правую иглу.
При установке катушек, убедитесь, что левая нить снимается против часовой стрелки, правая нить - по часовой стрелке.

Встроенный нитевдеватель

Поверните маховое колесо на себя, чтобы поднять иглу в крайнее верхнее положение.

1. Пропустите нить через нитенаправитель, как показано на рисунке.
2. Потяните вниз рычаг нитевдевателя, удерживая конец нити.
3. Поверните рычаг к задней части машины.
4. Направьте нить в маленький крючок и потяните нить вверх.
5. Потяните рычаг и нить будет продета в иглу автоматически.
6. Отпустите рычаг и потяните нить от себя.

ПРИМЕЧАНИЕ:
При использовании встроенного нитевдевателя, выберете прямую строчку.

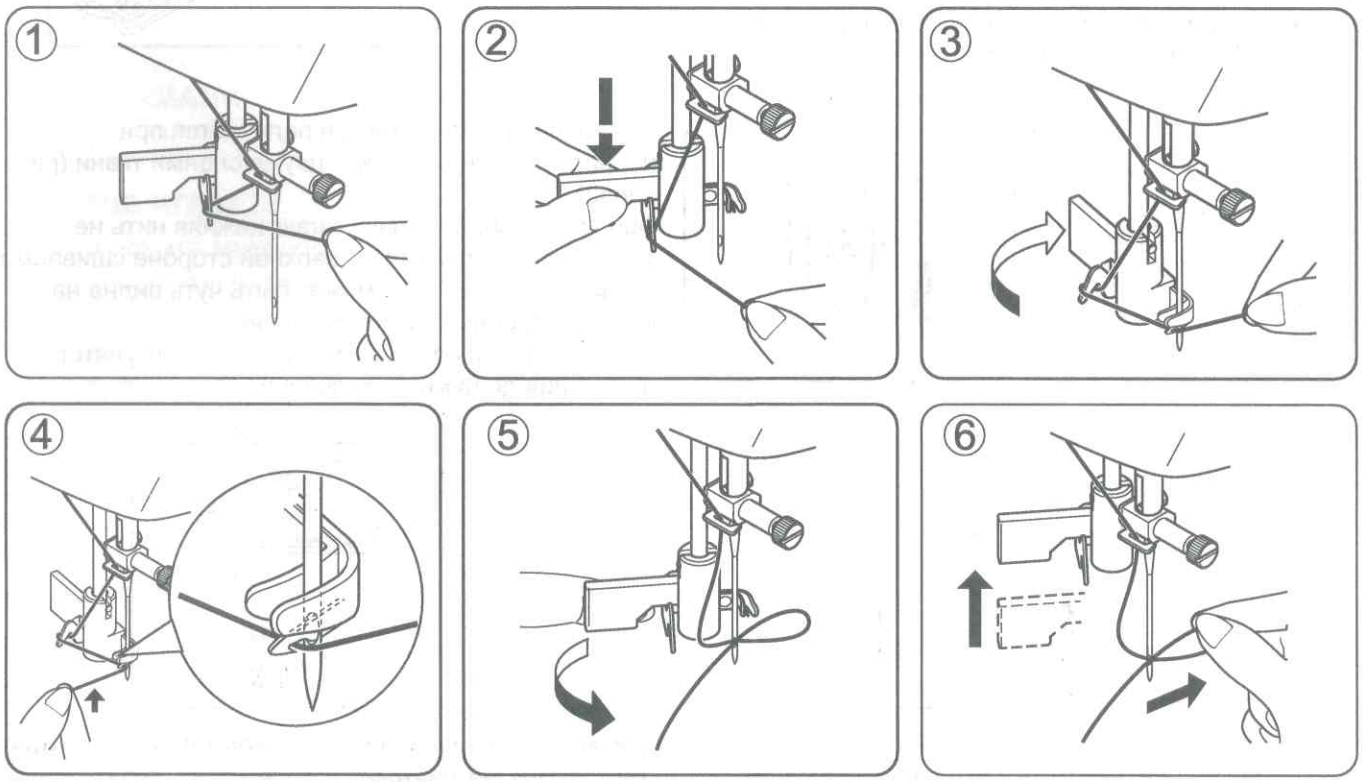

ПРИМЕЧАНИЕ:
При использовании двойной иглы, нельзя пользоваться встроенным нитевдевателем.

Вытягивание шпульной нити

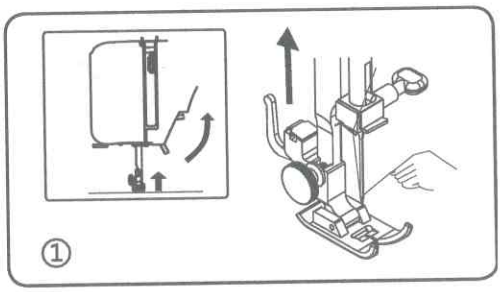

1. Поднимите прижимную лапку. Возьмите игольную нить в левую руку.

2. Осторожно поворачивая маховое колесо правой рукой на себя, опустите иглу вниз. Продолжите вращение махового колеса до тех пор, рычаг нитепритягивателя не окажется в крайнем верхнем положении. Слегка потяните верхнюю нить, чтобы вытянуть петлю нижней нити.

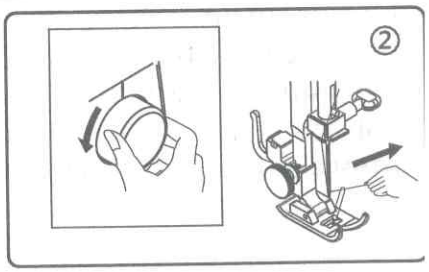

3. Вытяните обе нитки на 15 см (6 дюймов) назад под прижимную лапку.

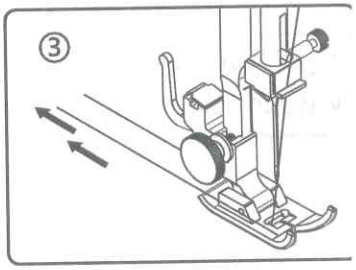

Регулировка натяжения верхней нити

Натяжение нити зависит от качества сшиваемой ткани, направления ткани и методов шитья.

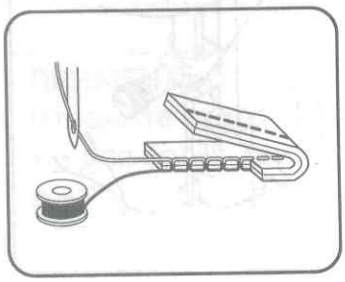

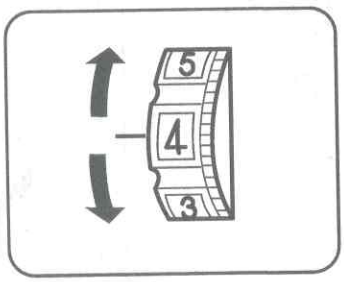

Идеальная прямая строчка получается при переплетении нити между двумя слоями ткани (слева).
При правильной строчке зигзаг нижняя нить не должна показываться на верхней стороне сшив ткани, а верхняя нить может быть чуть видна на нижней стороне сшиваемой ткани.
Для изменения натяжения прокрутите регулятор натяжения до нужного значения.

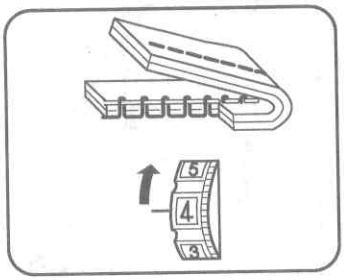

Натяжение верхней нити слишком сильное. Нижняя нить видна на верхней стороне ткани. Необходимо ослабить натяжение верхней нити, установив на регуляторе меньшую цифру.

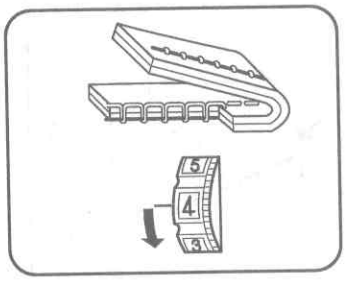

Натяжение верхней нити слишком слабое. Вер нить видна на нижней стороне ткани. Необхо усилить натяжение верхней нити, установи регуляторе большую цифру.

ПРИМЕЧАНИЕ:
Рекомендации по настройке натяжения верхней нити смотрите в описании выполнения различных строчек.

Соотношение ткани, нити и иглы

Необходимо использовать иглу и нить, соответствующие типу использованной ткани. Следующая таблица является практическим руководством по выбору иглы и нити. И обязательно используйте тот же размер верхней нити, что и на шпульке.

ТКАНЬ		НИТЬ	ИГЛА
Лёгкие	Батист Жоржет Трикотаж Органза Креп	Шёлк №80-100 Хлопок №80-100 Синтетика №80-100	№9/65-№11/75
Средние	Хлопок Джерси Сукно Флис	Шёлк №50 Хлопок №50-80 Синтетика №50-80	№11/75-№14/90
Тяжёлые	Джинса Твид Пальтовая Стёганная	Шёлк №30-50 Хлопок №40-50 Синтетика №40-50	№14/90-№16/100

⚠ ВНИМАНИЕ:
Всегда отключайте машину от электросети, вынимая вилку из розетки.

Замена иглы

1. Поверните маховое колесо на себя, поднимите иглу в крайнее верхнее положе-ние. Опустите прижимную лапку.
2. Поверните винт зажима иглы на себя (против часовой стрелки), чтобы осла-бить иглу.
3. Выньте иглу из зажима.
4. Вставьте новую иглу в игольчатый зажим плоской стороной от себя
5. Вставляя иглу в зажим, нажмите на неё вверх, насколько это возможно.
6. Затяните винт зажима по часовой стрелке с помощью отвёртки.

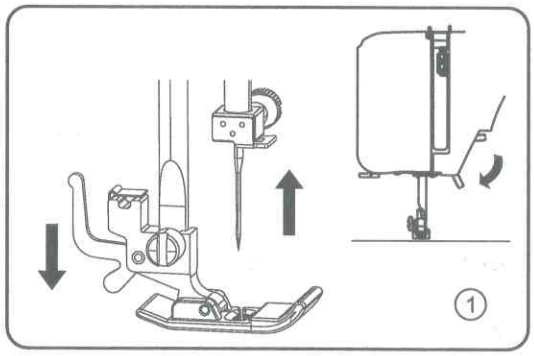

* Используйте для шитья качественные бытовые иглы в соответствии с видом материала и типом нитей.

ПОЛЕЗНЫЙ СОВЕТ:
Размещение кусочка ткани под прижимной лапкой и опускание прижимной лапки об-легчает замену иглы и исключает попада-ние иглы в щель игольной пластины.

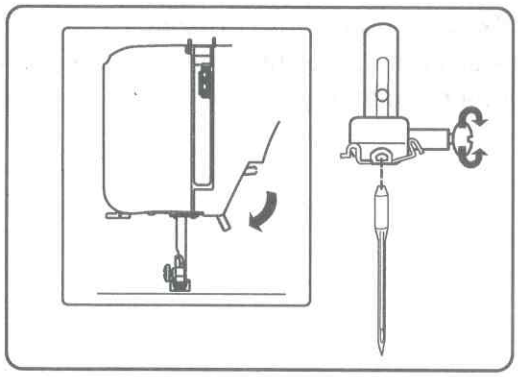

Регулятор выбора строчек
Поверните маховое колесо на себя, поднимите иглу в крайнее верхнее положение.
Для получения нужной строчки поворачивайте регулятор, чтобы нужная строчка оказалась напротив установочной отметки.

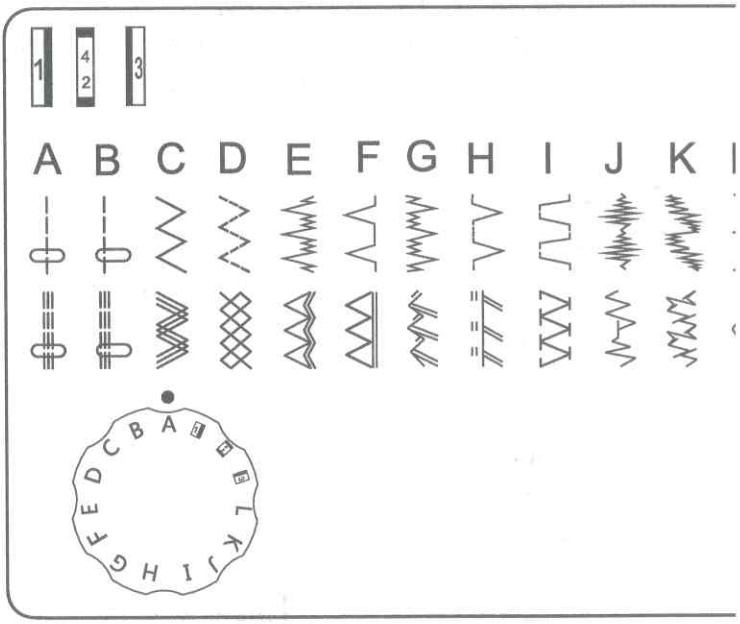

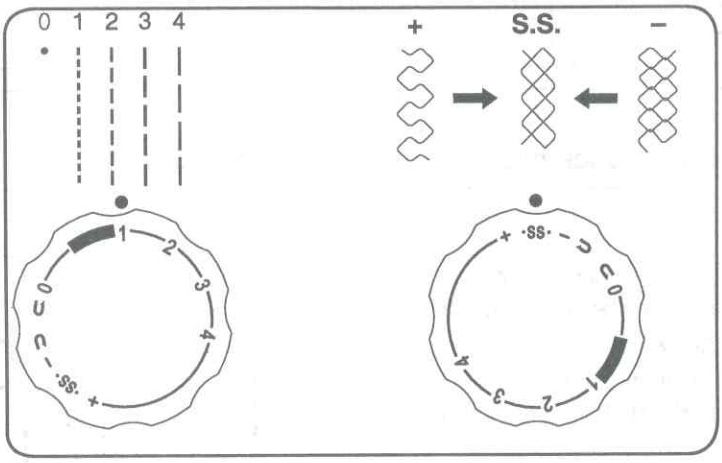

Выбор эластичных строчек
Для выполнения эластичных строчек регулятор длины стежка должен быть установлен на отметку «S.S.»
Если Вам не понравилось качество строчки на данном типе ткани, воспользуйтесь дополнительной регулировкой.
Когда строчки сжаты, поверните регулятор в сторону «+».
Когда строчки растянуты, поверните регулятор в сторону «-».

Регулятор длины стежка
Чем больше число, тем больше длина стежка. Вы можете выбрать подходя-щую длину для большинства строчек.

Полезные советы по шитью

Ниже описаны различные способы достижения лучших результатов во время шитья.

1. Пробное шитьё

Используйте разные строчки и длину стежка для пробного шитья. Когда вы закончите, выберите понравившуюся строчку и длину стежка для комфортного шитья.

Для пробного шитья используйте кусок ткани и нити, которые совпадают с теми, кото-рые используются для вашего проекта, и проверьте натяжение нити и длину стежка. Поскольку результаты отличаются в зависимости от типа сшивания и количества сши-тых слоёв ткани, выполните пробное шитьё на тех же настройках, которые будут исполь-зоваться для вашего проекта.

2. Изменения направления шитья

При отстрачивании деталей изделия важно, чтобы при изменении направления шитья, игла была в ткани. Остановите машину в месте по-ворота ткани, вращая маховое колесо на себя, опустите иглу в ткань. Поднимите прижимную лапку и поверните ткань вокруг иглы для изме-нения направления шва. Опустите прижимную лапку и продолжайте шить.

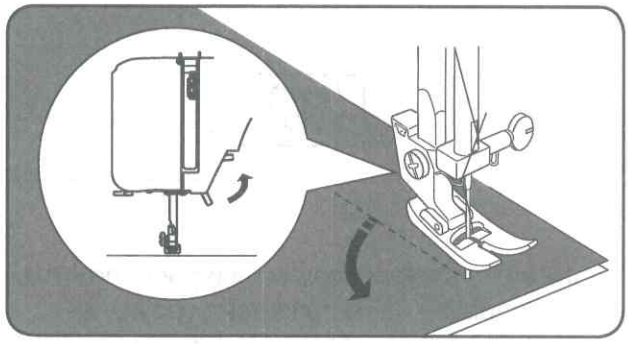

3. Шитьё кривых

1) Прекратите шить, а затем слегка измените направление шитья, чтобы шить по кривой.
2) При шитье вдоль кривой с использованием стежка зигзаг выберите меньшую длину, чтобы получить более частый стежок.

4. Пошив толстых тканей

Если ткань не проходит под прижимную лапку:

Поднимите прижимную лапку ещё выше, чтобы привести прижимную лапку в самое вы-сокое положение. Затем разместите ткань под прижимную лапку. *(См. стр. 7, как поднять прижимную лапку.)*

5. Шитьё эластичной ткани или ткани, которая легко вызывает пропуск стежков Используйте иглу с закруглённым остриём и большую длину стежка. При необходимости используйте дублирующий материал или тонкую бумагу для лучшего шитья.

6. Шитьё тонкой ткани или шёлка

При шитье тонкой ткани или шёлка стежок может отклоняться от правильного направ-ления или не может правильно подать ткань. Если это так, используйте дублирующий материал или тонкую бумагу для лучшего шитья.

7. Сшивание эластичных тканей

Сколите ткани вместе, а затем сшейте, не растягивая ткань.

8. Свободный рукав

Шитьё со свободным рукавом очень удобно при обработке замкнутых и труднодоступ-ных участков одежды, таких как: манжеты, низ брюк и т.д.

Прямая строчка

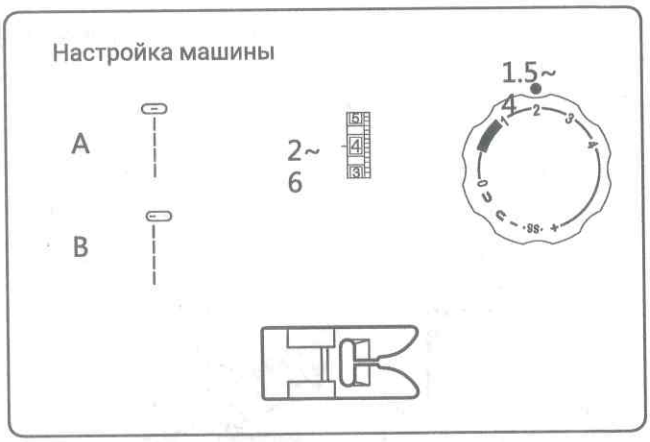

Поднимите прижимную лапку и расположите ткань рядом с направляющей строчки на игольной пластине. Опустите иглу в ткань. Опустите прижимную лапку и нажмите на педаль управления.
Аккуратно направьте ткань вдоль направляющей линии, давая материалу самому продвигаться вперёд.

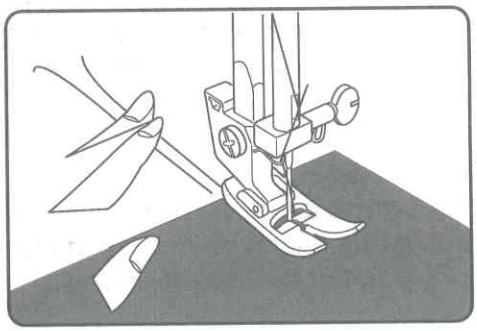

Для выполнения закрепки в конце шва нажмите клавишу реверс и прошейте не-сколько стежков назад. Отпустите клавишу и завершите шов. Поднимите лапку и выта-щите ткань, протянув нити назад.

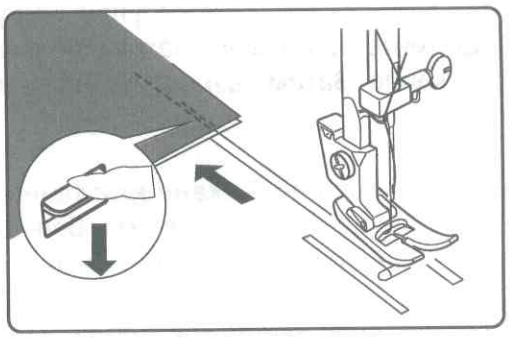

С помощью встроенного нитеобрезателя обрежьте нити.

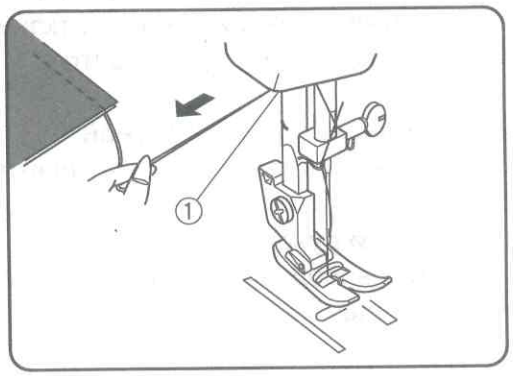

Строчка зигзаг
Строчка зигзаг используется для отделочных работ, пришивания аппликаций и пуговиц.

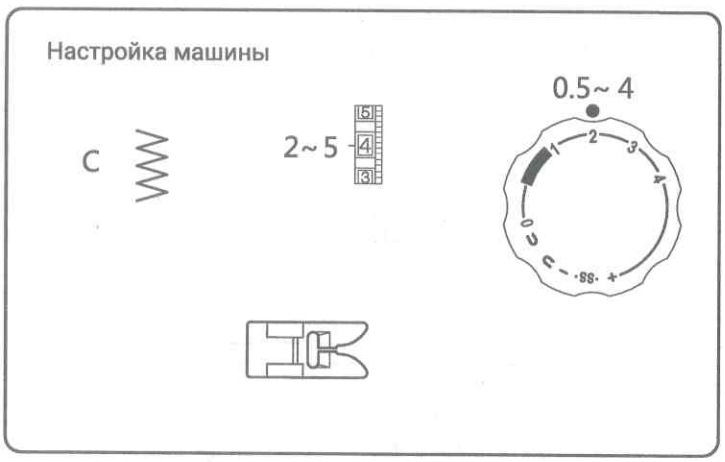

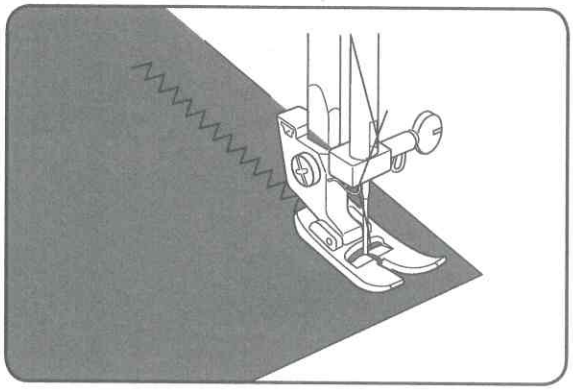

Обработка края зигзагом
Строчка зигзаг может использоваться для обработки края, чтобы предотвратить изнаши-вание ткани на необработанных участках.

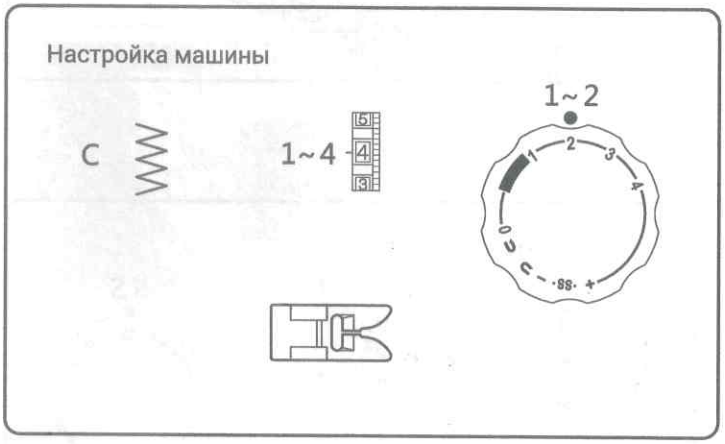

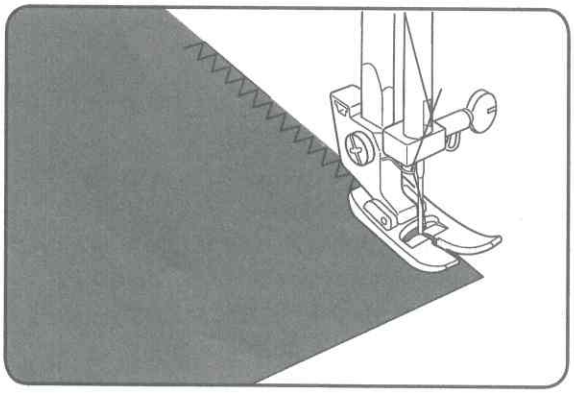

Оверлочная строчка
Данная строчка выполняется по краю ткани.

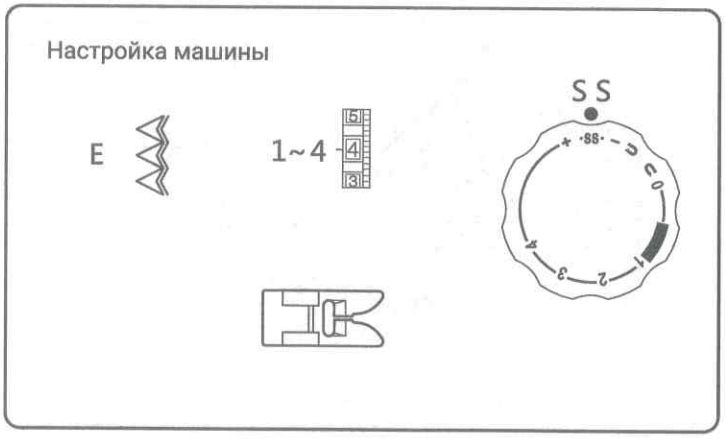

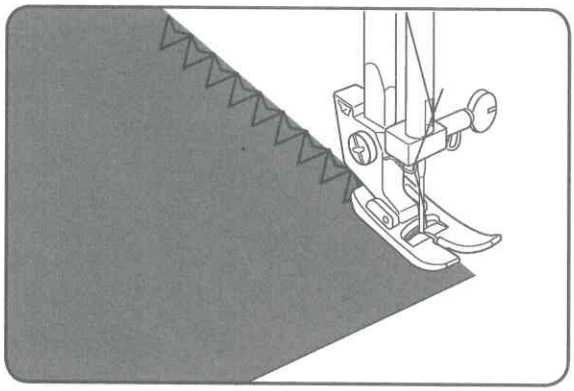

Пунктирный зигзаг

Положите ткань под прижимную лапку так, чтобы кромка материала оказалась с пра-вой стороны от лапки. По окончании ши-тья осторожно отрежьте край ткани вдоль строчки.

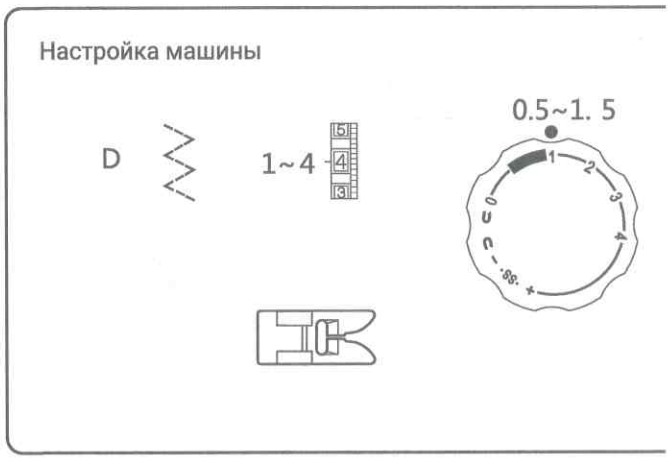

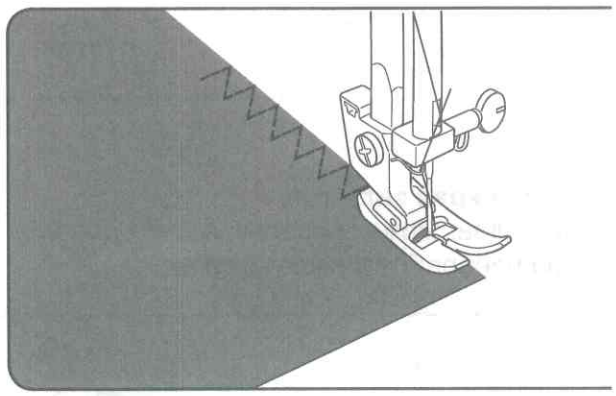

Тройная прямая строчка

При выборе данных стежков, машина сдела-ет два стежка вперёд и один стежок назад, образуя шов, который не рвётся легко.

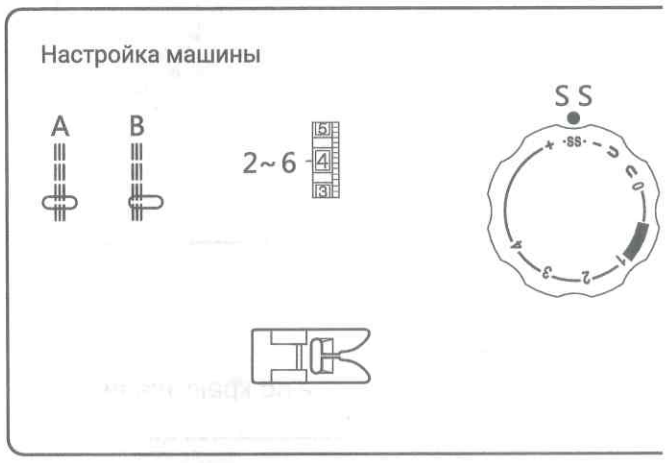

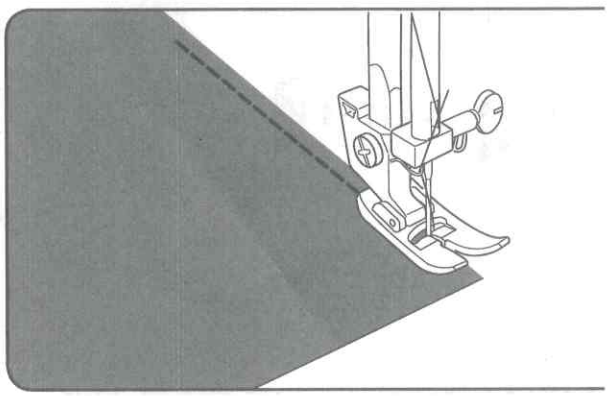

Пунктирный зигзаг
Положите ткань под прижимную лапку так, чтобы кромка материала оказалась с пра-вой стороны от лапки. По окончании ши-тья осторожно отрежьте край ткани вдоль строчки.

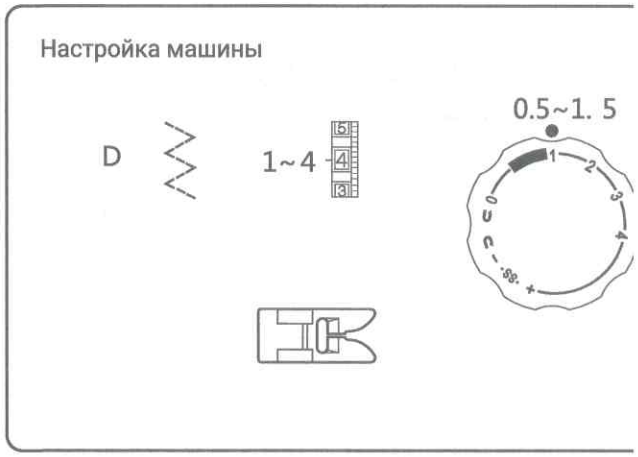

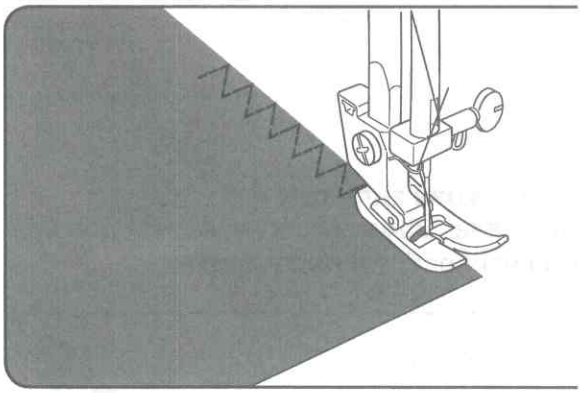

Тройная прямая строчка
При выборе данных стежков, машина сдела-ет два стежка вперёд и один стежок назад, образуя шов, который не рвётся легко.

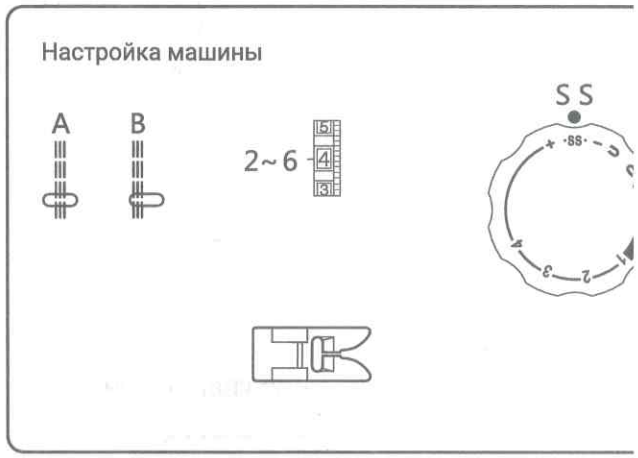

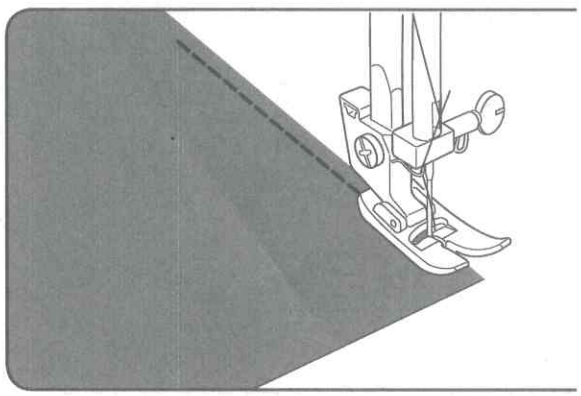

Пришивание пуговиц

Настройка машины



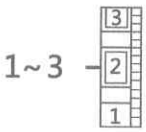

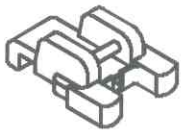





Транспортёр опущен

ПРИМЕЧАНИЕ:

1. Опустите рейки нижнего транспортёра.После того, как вы закончите шить,поднимите их обратно.
2. Регулировать длину стежка не надо.

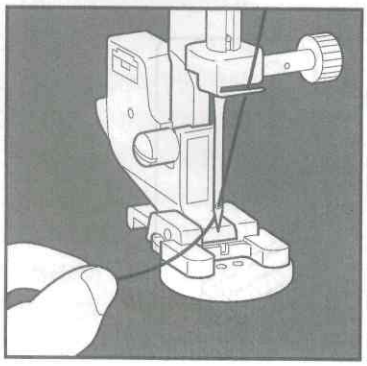

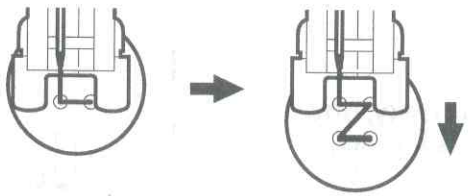

Расположите ткань и пуговцу под прижимной лапкой. Поверните маховое колесо, чтобы игла вошла в правое отверстие пуговицы, а потом в левое.При необходимости отрегулируйте ширину. Сделайте 10 стежков.

При пришивании пуговиц с четырьмя отверстиями, сначала прошейте ближайшие два отверстия. Затем сдвиньте пуговицу так, чтобы игла вошла в два дальних отверстия, а затем пришейте их таким же образом.

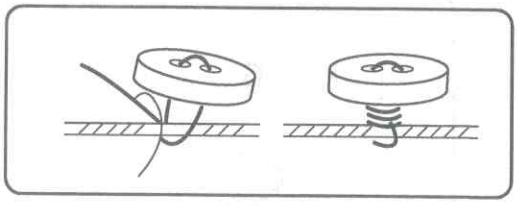

Чтобы закрепить пуговицу, отрежьте нить на 25 см , обмотайте её вокруг нити между пуговицей и тканью, а затем плотно завяжите.

Выполнение петли

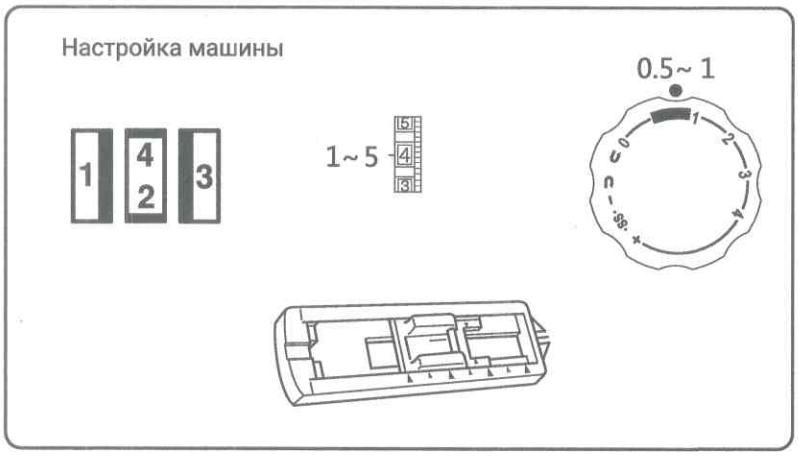

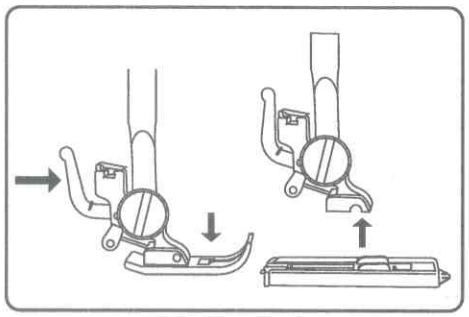

* Выполните пробную петлю на кусочке ткани со стабилизатором, идентичными реальному материалу, из которого шьётся проект.
* На тканях стрейч используйте стабилизатор.

A. Установите регулятор выбора строчек на 1. Расположите ткань под лапкой.

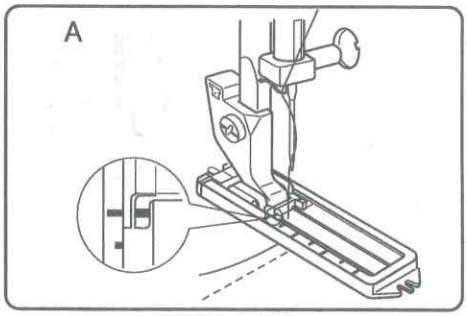

B. Опустите иглу в исходную точку, опустите прижимную лапку и прошейте правую сторону петли.

C. Поднимите иглу вверх и установите регулятор выбора строчек на 4 2. Прошейте 5 стежков. Остановите машину на правом стежке.

D. Установите регулятор выбора строчек на 3. Опустите иглу и прошейте левую сторону петли, такой же длины, что и правая сторона.

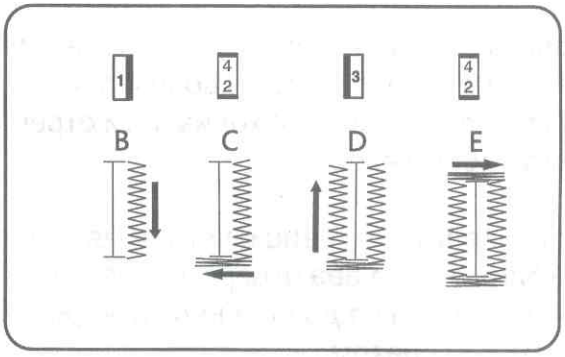

E. Поднимите иглу вверх и установите регулятор выбора строчек на 4 2. Прошейте 5 стежков.

F. Поднимите прижимную лапку. Снимите ткань. Поместите булавку перед поперечиной с каждой стороны, чтобы не разрезать стежки.

G. Разрежьте петлю вспарывателем.

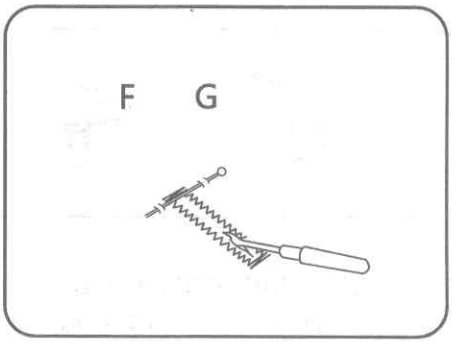

Зажгутованная петля

Заведите шнур за крючок на рамке для петли и проведите его снизу под лапкой удерживая шнур руками. Выполните петлю, как описано ранее. Петля со шнуром будет выпуклая и красивая.
Лишний кончик шнура отрежьте.

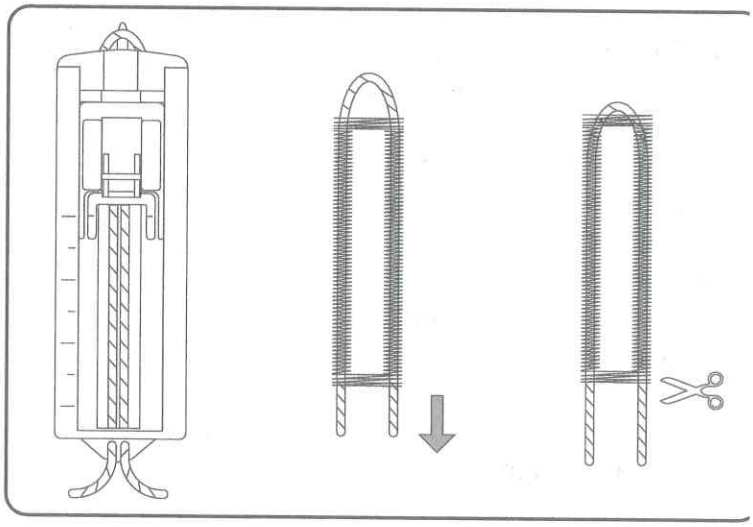

Вшивание молнии

Установите лапку для вшивания молнии. Для прокладывания строчки по правой стороне молнии соедините лапку левым штырьком с лапкодержателем. Для прокладывания строчки по левой стороне молнии, соедините лапку правым штырьком с лапкодержателем. Смотрите рисунок. Начинайте прокладывать строчку по левой стороне молнии сверху до низу, до нижней закрепки. Оставьте иглу в ткани и поверните изделие, выполните закрепку внизу молнии. Длина закрепки равна расстоянию между строчками.

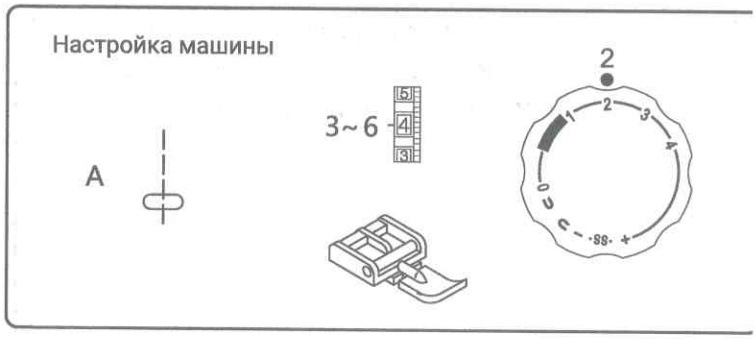

ПОЛЕЗНЫЙ СОВЕТ:
Во время вшивании молнии убедитесь, что игла не касается молнии. В противном случае это приведет к поломке иглы.

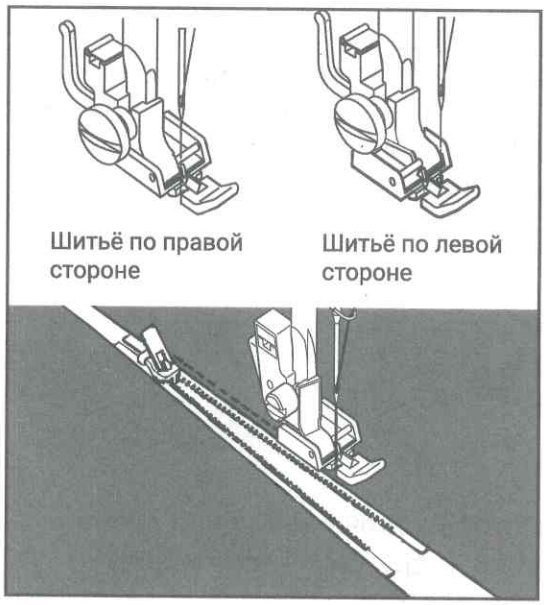

Потайной шов

Сложите ткань, как показано на рисунке.
Опустите прижимную лапку, затем ослабьте винт держателя лапки, чтобы поместить направитель для потайного шва между винтом и хвостиком держателя ножки. Затяните винт, убедившись, что направитель расположен посередине прижимной лапки.

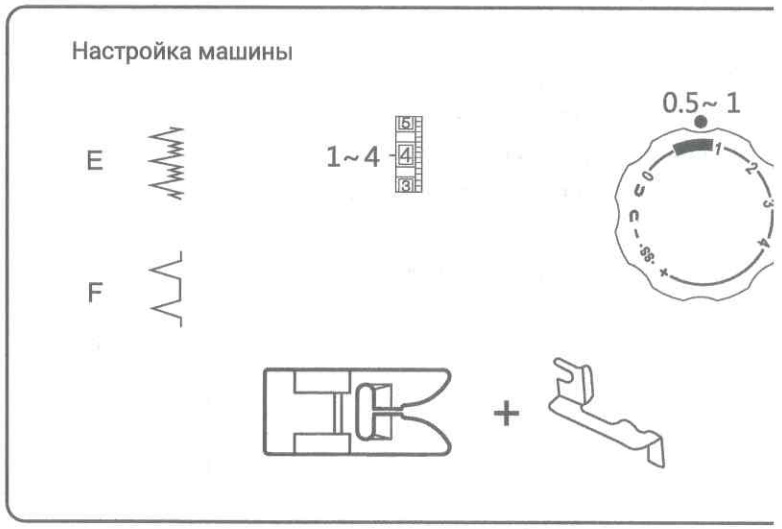

Поднимите прижимную лапку и поместите ткань под лапкой так, чтобы мягкая складка упиралась в стенку направителя.

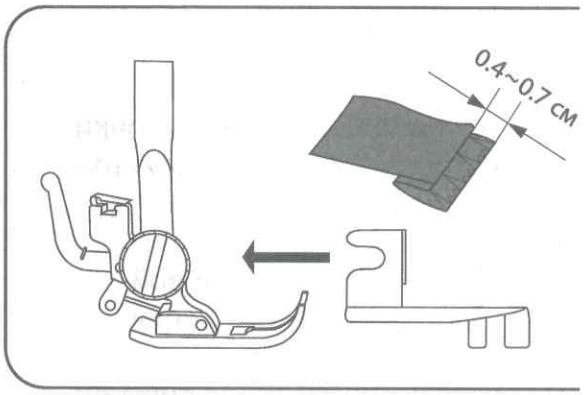

Опустите лапку, затем медленно начните шить, чтобы игла в крайней левой позиции проткнула часть основной ткани так, как показано на рисунке.

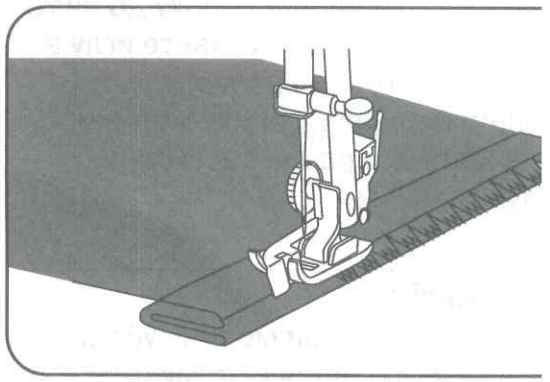

Следите, чтобы сложенный край ткани не смещался в другом направлении. Выполните подгибку.

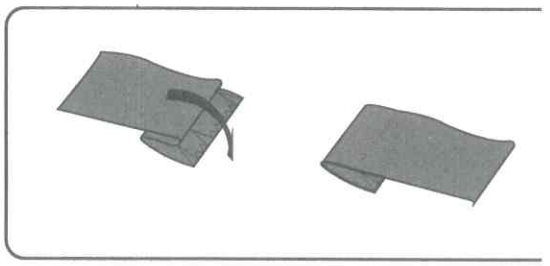

Шов–ракушка

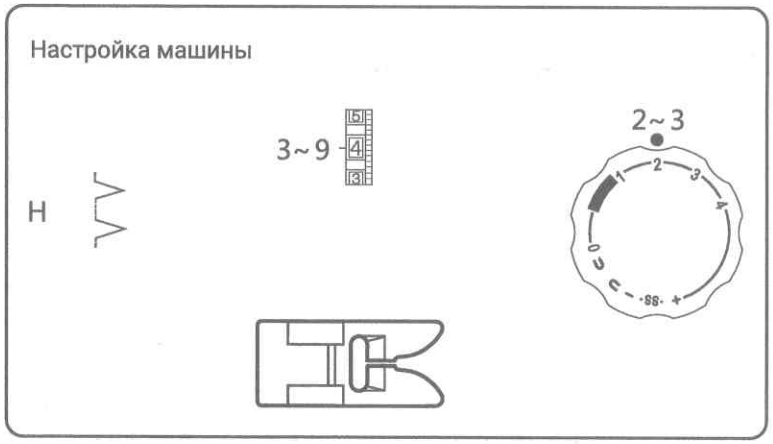

Расположите подогнутый край вдоль прорези в лапке. Игла должна входить в край ткани с правой стороны формируемой складки.

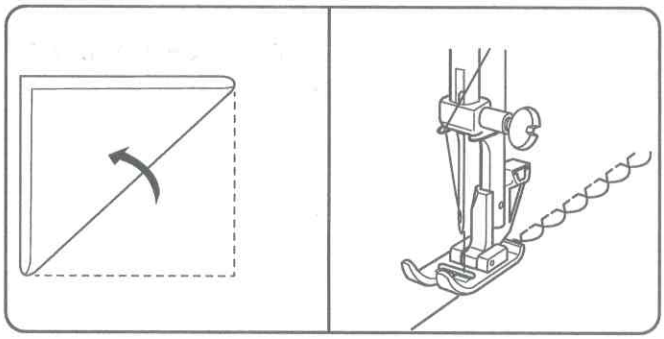

Эластичные строчки

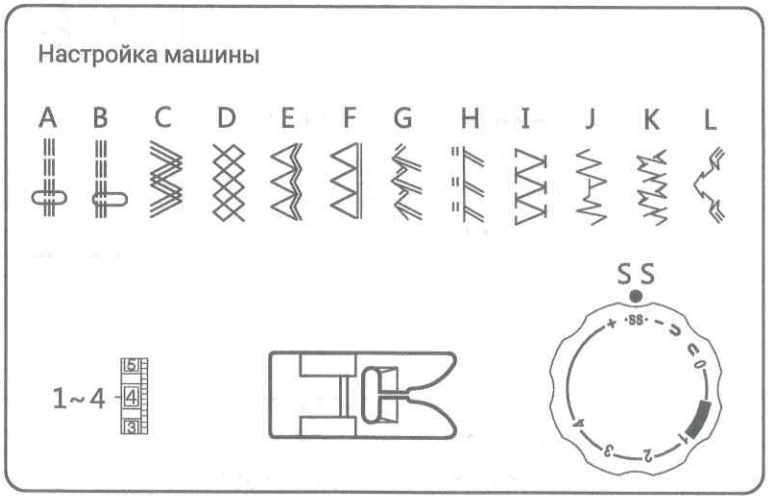

Если Вам не понравилось качество строчки на данном типе ткани, воспользуйтесь дополнительной регулировкой.

Когда строчки сжаты, поверните регулятор в сторону «+».
Когда строчки растянуты, поверните регулятор в сторону «–».

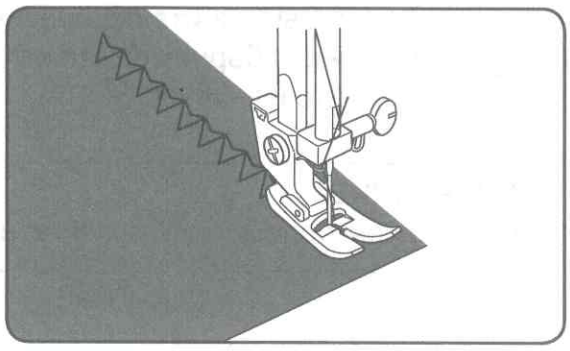

Декоративные атласные строчки

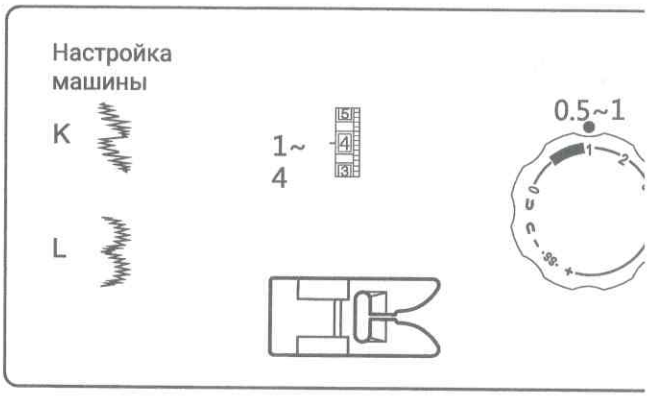

Сшейте ряд швов и отрегулируйте натяжение нити так, чтобы верхняя нить появилась на обратной стороне ткани.
Проверьте стежок на актуальной ткани для достижения наилучших результатов.

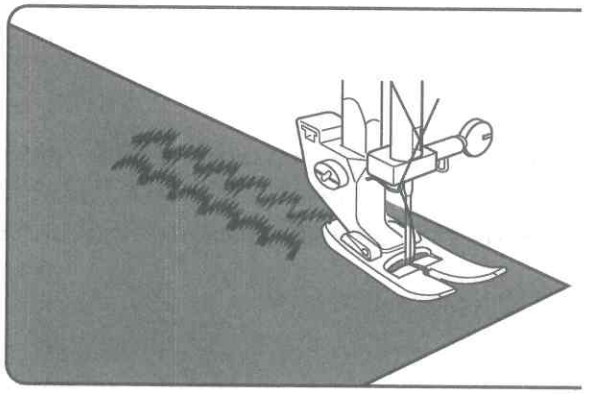

Выполнение сборок, строчка «соты»

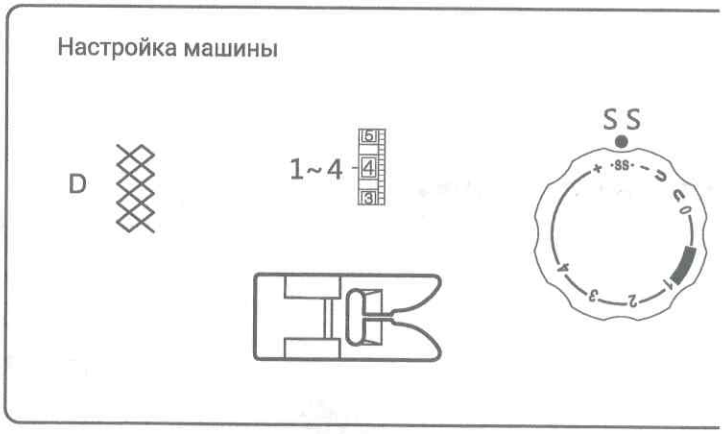

Для изготовления сборок сначала выберите прямую строчку, установите длину стежка 4 мм и прошейте линии с интервалом 1 см.



Вытяните нити в направлении края детали. На одном конце детали закрепите нити, а с другого конца детали вытяните шпульную нить, чтобы сделать сборки. Выполните декоративный стежок между сборками. Удалите прямые стежки, вытянув их.

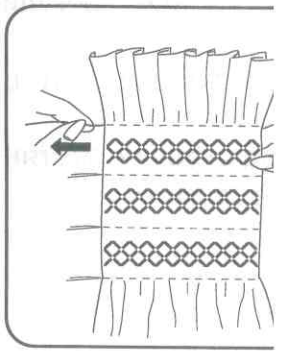

ПРИМЕЧАНИЕ:
Рекомендуем ослабить натяжение нити.

Стачной шов

Служит для стачивания двух деталей встык. Опустите прижимную лапку и медленно прошейте шов. Следите, чтобы игла входила в ткань равно-мерно с каждой стороны.

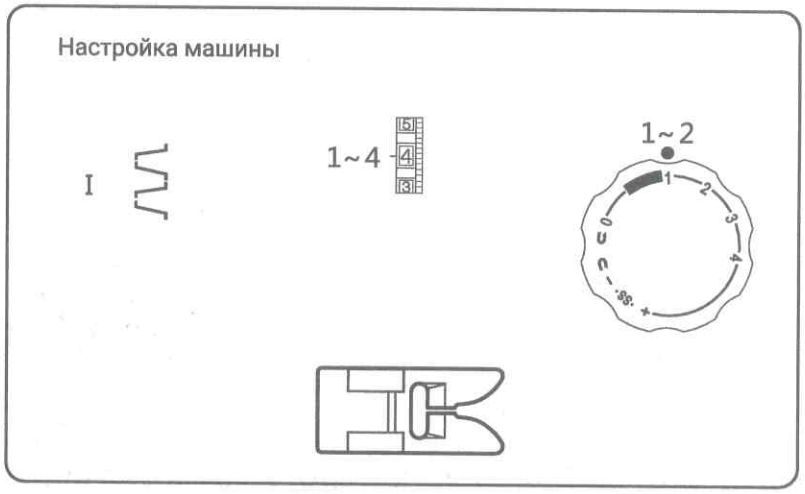

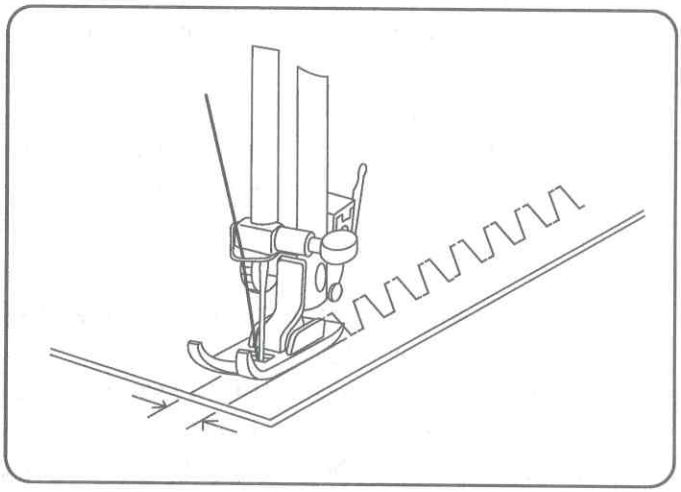

Свободно-ходовая стёжка

Можно выполнить штопку и свободно-ходовую стёжку. Выставите рекомендуемые настройки. Ткань расположите под лапкой и медленно водите ткань между лапкой и пластиной.

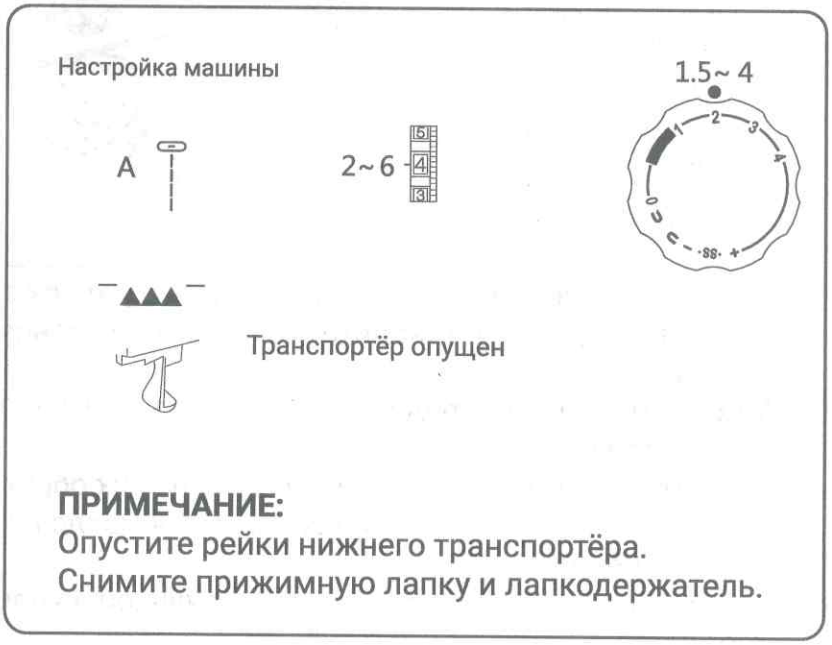

ПРИМЕЧАНИЕ:
Опустите рейки нижнего транспортёра.
Снимите прижимную лапку и лапкодержатель.